SYREX SIREN INTRINSÈQUEMENT SÉCURISÉ

AE/IS-S

Description

Sirène Syrex à sécurité intrinsèque qui fournit un signal sonore dans les zones dangereuses.
Il dispose de 49 tonalités sélectionnables.
Protection IP65.

Dimensions

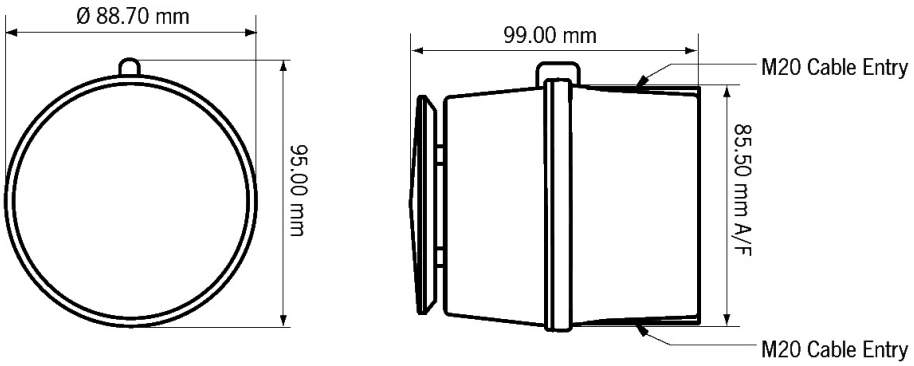

CARACTÉRISTIQUES TECHNIQUES	
Sortie nominale:	100 dB (A) à 1 m +/- 3dB - Tonalité 2 *
Nombre de sons:	49 (compatible UKOOA / PFEER)
Nombre d'étapes:	3
Contrôle du volume:	Max. 100 dB (A); Min.90 dB (A) - Tonalité 2
Portée effective:	40 m à 1 KHz
Tension:	16-28vdc à travers une barrière Zener ou un isolateur galvanique
Courant: 2	5 mA typique lorsqu'il est alimenté par une source 24 V à travers la barrière Zener 28 V 300 ohms
Indice de protection:	IP65
Évaluation:	continue
Matériau de la coque:	UL94V0 et 5VA FR ABS
Couleur du boîtier:	rouge RAL3000
Fixations:	acier inoxydable
Entrées de câbles:	2 débouchures pour presse-étoupes M20. Des paramètres personnalisés sont également disponibles.
Bornes:	0,5 à 2,5 mm²
Température de fonctionnement:	-40 ° à + 60 ° C
Température de stockage:	-40 ° à + 70 ° C
Humidité relative:	90% à 20 ° C

CERTIFICATIONS

Certificat ATEX: SIRA05ATEX2084X,
EN 60079-0: 2006, EN 60079-11: 2007,
EN 60079-26: 2007

Certificat IECEx: IECEx SIR 06.0045X,
CEI 60079-0: 2007, CEI 60079-11: 2006,
CEI 60079-26: 2006

Approuvé FM:
Classe 3600 1998, Classe 3610 1999,
Classe 3810 2005

VdS approuvé selon EN54-3 (CPD 89/106 / CEE)

Certificat GOST-R: POCC GB.JB05.B02205